ՇԱՐԺԱԿԱՆ ՀԵՆԱՐԱՆ

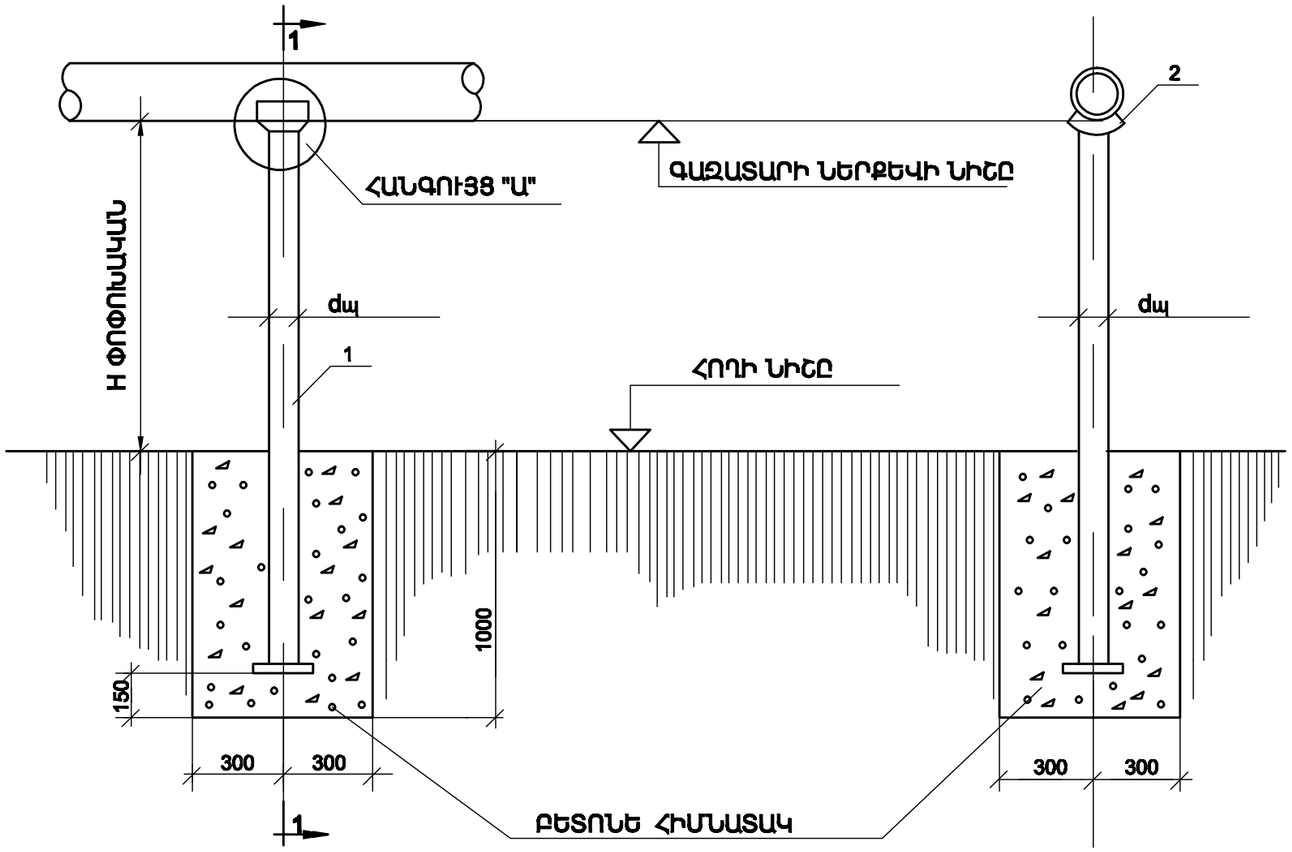

ԿՏՐՎԱԾՔ 1-1

Նշանակությունը	արտ. տրամա-գիծը	ամենամեծ վերտիկալ ուժը կգ/մ	Չափերը մմ				Քաշը կգ
			H	H1	B	h	
T13.01.00.0000B	32	120	100	104	50	95	0.697
T13.02	38		150	154		145	0.915
T13.03	45		200	204		195	1.234
T13.04	57	220	100	108	70	95	0.886
T13.05	76		150	158		145	1.190
T13.06			200	208		195	1.499
T13.07	89	400	100	113	90	95	1.096
T13.08	108		150	163		145	1.460
T13.09			200	213		195	1.864
T13.10	133	800	100	118	120	95	1.335
T13.11	159 219		150	168		145	1.830
T13.12	273		200	218		195	2.264

ՀԱՆԳՈՒՅՑ "Ա"

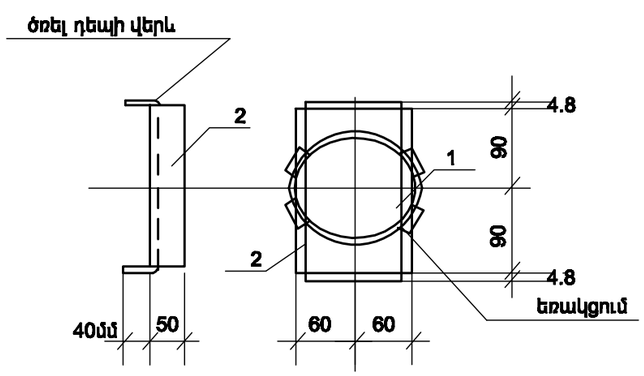

			Շիրակի մարզի Մպանդարյան գյուղի նորակառույց մանկապարտեզի տեղակապումով կառուցման նախագիծ	Պատվեր N TSH-09		
ՆԳՃ	Ռ. Մանուկյան					
Նախագծող	Է. Գյուլանյան		Գազամատակարարում	ՓՈՒԼ	ԹԵՐԹ	ԹԵՐԹԵՐ
			Արտաքին գազատար Հենարան խողովակից	ԱՆ	Գ-4	4
				ՈԱՏՄԱՆ ՍՊԸ		